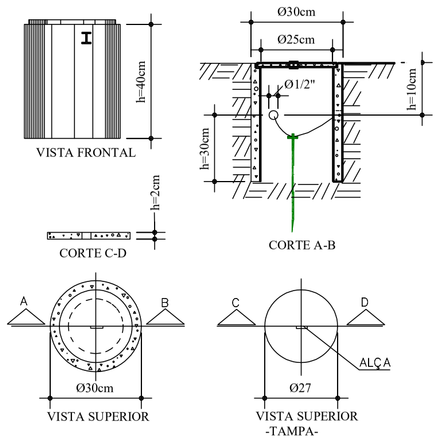


## DETALHE CAIXA DE INSPEÇÃO
SEM ESCALA

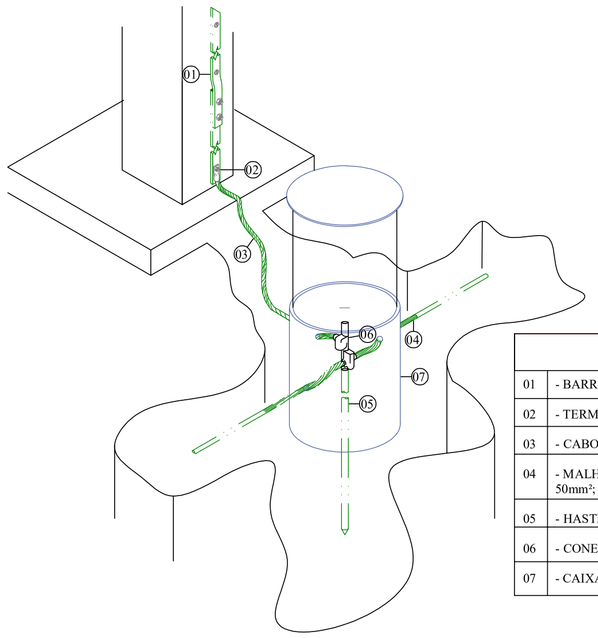


| LEGENDA | |
|---|---|
| 01 | - BARRA CHATA DE ALUMÍNIO 7/8"x1/8" (#70mm²); |
| 02 | - TERMINAL DE COMPRESSÃO BIMETÁLICA; |
| 03 | - CABO DE COBRE NU #50mm²; |
| 04 | - MALHA DE ATERRAMENTO SUBTERRÂNEA CABO DE COBRE NU # 50mm²; |
| 05 | - HASTE DE ATERRAMENTO ALTA CAMADA 5/8"x2,40m; |
| 06 | - CONECTOR DE PRESSÃO; |
| 07 | - CAIXA DE INSPEÇÃO EM CONCRETO Ø300mm h=300mm COM TAMPA. |

## DETALHE DESCIDA EM BARRA CHATA
SEM ESCALA

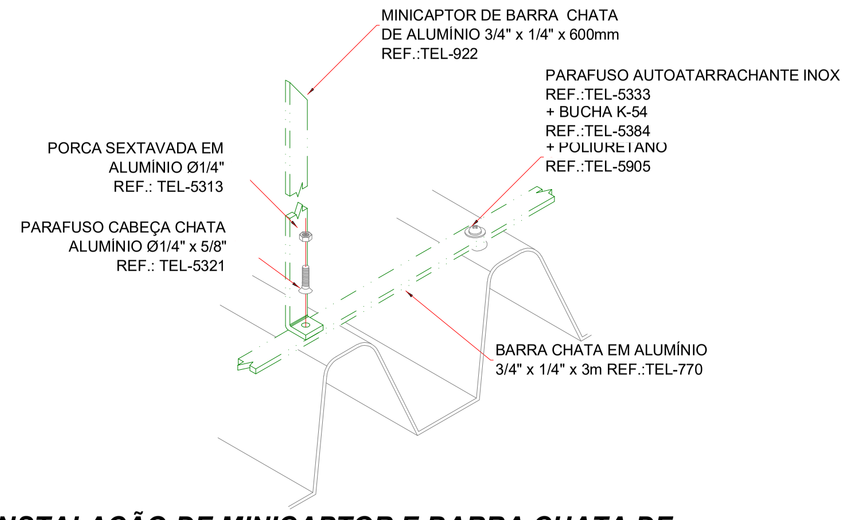


## INSTALAÇÃO DE MINICAPTOR E BARRA CHATA DE ALUMÍNIO EM TELHA METÁLICA
SEM ESCALA

NOTAS:

1- TODOS OS EQUIPAMENTOS E INSTALAÇÃO DEVERÃO ESTAR DE ACORDO COM A NBR-5419.

2- TODAS AS PARTES METÁLICAS DA COBERTURA E ESTRUTURA, DEVERÃO ESTAR INTERLIGADAS, DE MODO QUE GARANTA UMA CONTINUIDADE ELÉTRICA.

3- NÃO É FUNÇÃO DO SPDA A PROTEÇÃO DE EQUIPAMENTOS ELETRO-ELETRÔNICOS, PARA TAL OS INTERESSADOS DEVERÃO ADQUIRIR SUPRESSORES DE SURTOS INDIVIDUAIS.

4- O SPDA DEVERÁ TER MANUTENÇÃO PREVENTIVA ANUAL E SEMPRE QUE ATINGIDO POR DESCARGAS ATMOSFÉRICAS, PARA VERIFICAR EVENTUAIS IRREGULARIDADES E GARANTIR A EFICIENCIA DO SPDA.

5- AS HASTES DE ATERRAMENTO DEVERÃO FICAR AFASTADOS DAS FUNDAÇÕES DA EDIFICAÇÃO, NO MÍNIMO, 50cm.

6- O MATERIAL UTILIZADO PARA FABRICAÇÃO DOS ACIONADORES E INDICADORES VISUAIS, DEVE SER DO TIPO QUE IMPEÇA PROPAGAÇÃO DE CHAMAS E QUE SUA COMBUSTÃO NÃO PROVOQUE GASES TÓXICOS.

7- OS ELETRODUTOS NÃO ESPECIFICADOS SERÃO Ø01".

8- EM TODA ENTRADA E SAÍDA DE PRÉDIO DEVERÁ SER PREVISTO UM DISPOSITIVO DE PROTEÇÃO DE SURTO (DPS) E ISOLADORES DE LINHA PARA O SISTEMA DE ALARME.

9- PARA COMPLEMENTAÇÃO DO PROJETO, VER MEMORIAL DESCRITIVO.

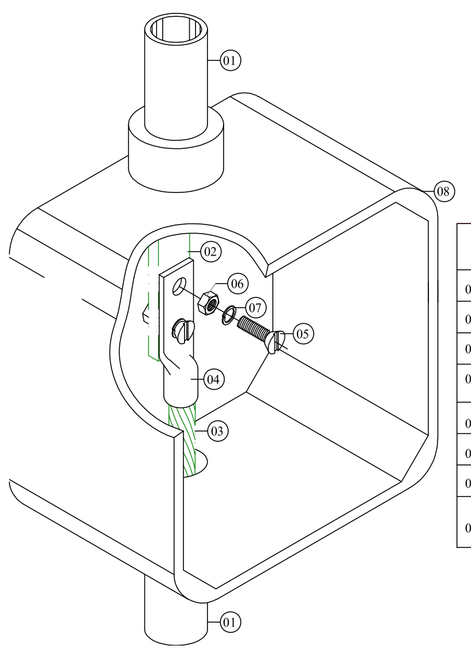


| LEGENDA | |
|---|---|
| 01 | - ELETRODUTO EM PVC Ø1" x 3m; |
| 02 | - BARRA CHATA DE ALUMÍNIO 7/8" x 1/8" x 3m; |
| 03 | - CABO DE COBRE NU 50mm²; |
| 04 | - TERMINAL DE COMPRESSÃO EM COBRE ESTANHADO COM 2 FUROS PARA CABO DE COBRE 50mm²; |
| 05 | - PARAFUSO FENDA EM AÇO INOX CABEÇA CHATA Ø1/4" x 3/4"; |
| 06 | - PORCA SEXTAVADA EM AÇO INOX Ø1/4"; |
| 07 | - ARRUELA DE PRESSÃO EM AÇO INOX Ø1/4"; |
| 08 | - CAIXA DE INSPEÇÃO TIPO SUSPENSA EM ALUMÍNIO FUNDIDO 145mm x 180mm COM BOCAL PARA Ø1". |

## DETALHE DE CONEXÃO ENTRE BARRA DA DESCIDA E CABO DO ATERRAMENTO
SEM ESCALA

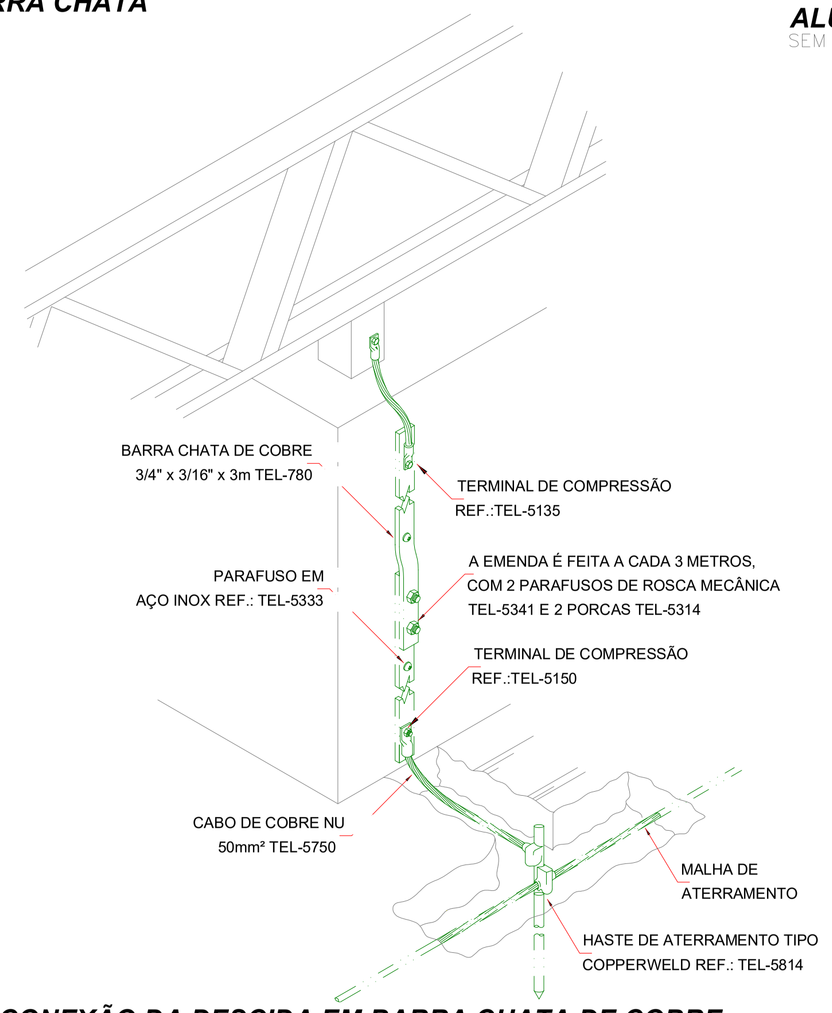


## CONEXÃO DA DESCIDA EM BARRA CHATA DE COBRE COM A ESTRUTURA METÁLICA
SEM ESCALA

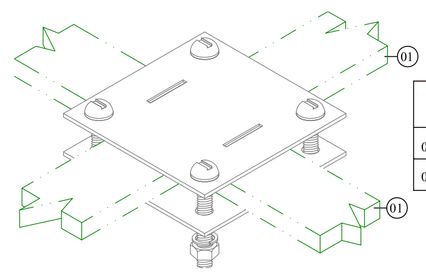


| LEGENDA | |
|---|---|
| 01 | - BARRA CHATA DE ALUMÍNIO 7/8" x 1/8"; |
| 02 | - GRAMPO TIPO "X" EM ALUMÍNIO; |

## DETALHE INSTALAÇÃO CONEXÃO EM "X" ENTRE BARRAS CHATAS DE ALUMÍNIO
SEM ESCALA

| | | | |
|---|---|---|---|
| | | | |
| | | | |
| | | | |
| | | | |
| | | | |
| | | | |
| 01 | 25/07/2024 | ALTERADO CONFORME ARQUITETURA | THIAGO |
| 00 | 01/03/2024 | EMISSÃO INICIAL | THIAGO |
| REVISÃO | DATA | DESCRIÇÃO DA REVISÃO | RESPONSÁVEL |

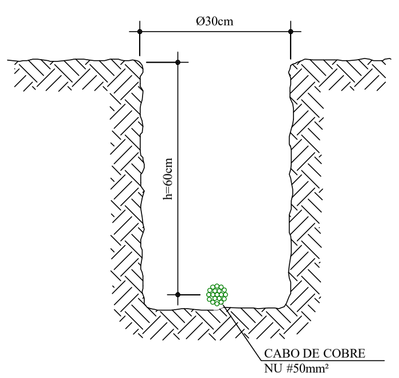


## DETALHE VALA
SEM ESCALA

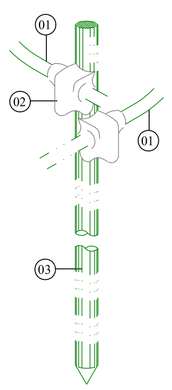


| LEGENDA |
|---|
| 01 - CONDUTOR DE COBRE NU #50mm²; |
| 02 - SOLDA EXOTÉRMICA Nº115 - UTILIZAR MOLDE CABO/HASTE; |
| 03 - HASTE DE ATERRAMENTO ALTA CAMADA 5/8"x2,40m. |

NOTA: ENTERRAR A HASTE POR COMPLETO, SENDO A CONEXÃO COM O CABO A APROXIMADAMENTE 30cm DE PROFUNDIDADE.

## DETALHE SOLDA EXOTÉRMICA
SEM ESCALA

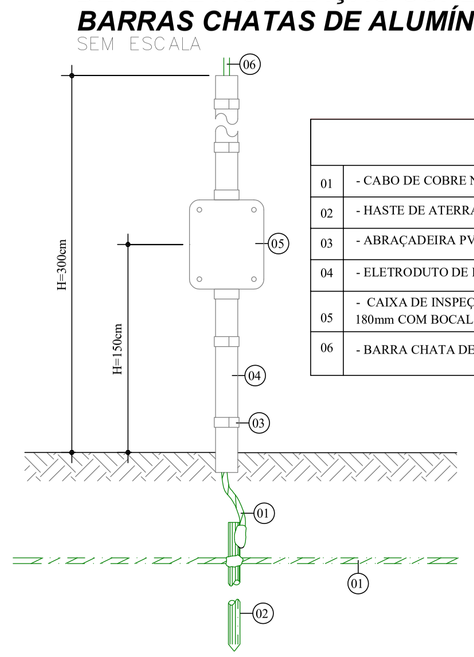


| LEGENDA | |
|---|---|
| 01 | - CABO DE COBRE NU #50mm²; |
| 02 | - HASTE DE ATERRAMENTO Ø5/8"x2,40M ALTA CAMADA; |
| 03 | - ABRAÇADEIRA PVC TIPO COLAR 1"; |
| 04 | - ELETRODUTO DE PVC Ø1"; |
| 05 | - CAIXA DE INSPEÇÃO TIPO SUSPENSA EM ALUMÍNIO FUNDIDO 145mm x 180mm COM BOCAL PARA Ø1"; |
| 06 | - BARRA CHATA DE ALUMINIO 7/8"X1/8". |

## DETALHE DE JUNÇÃO ENTRE DESCIDA E ATERRAMENTO
SEM ESCALA

PROJETO/LOJA
**LM 833**

LOCAL
**AV. ROLF WIEST 11, BOM RETIRO, JOINVILLE/SC**

TÍTULO DA PRANCHA
**PLANTA DE ENTRADA DE ENERGIA**
**DETALHES DE INSTALAÇÃO**

DISCIPLINA
**ELÉTRICO**

ESCALA
**INDICADA**

PROJETISTA
ACT engenharia

FOLHA
**104-000**

FASE
**EX**

REVISÃO
**REV.01**

ARQUIVO
**LM833-ELE-EX-104-DET-R01**

| COORDENADOR - LEROY MERLIN | COORDENADOR - PROJETISTA | DATA |
|---|---|---|
| | THIAGO | 23/02/2024 |